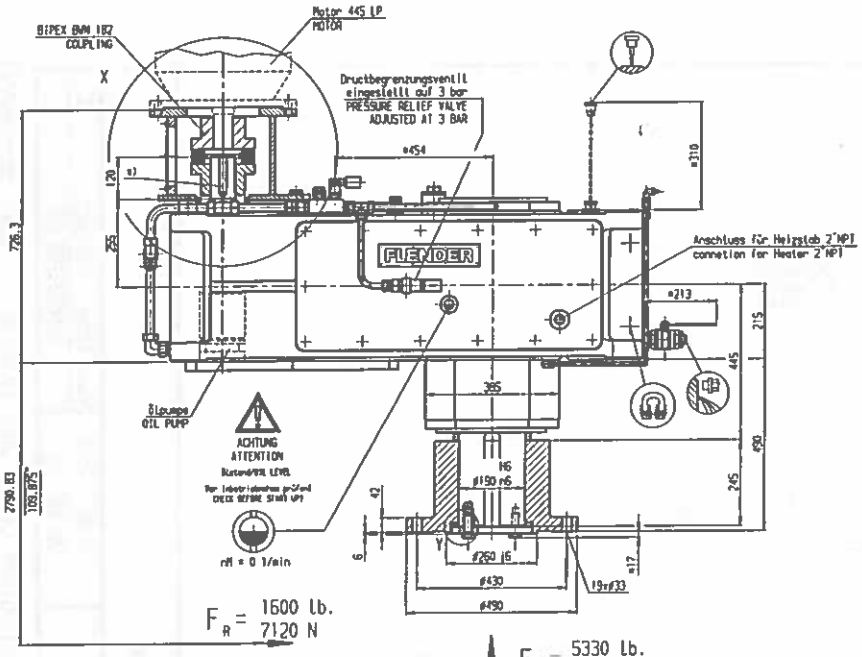

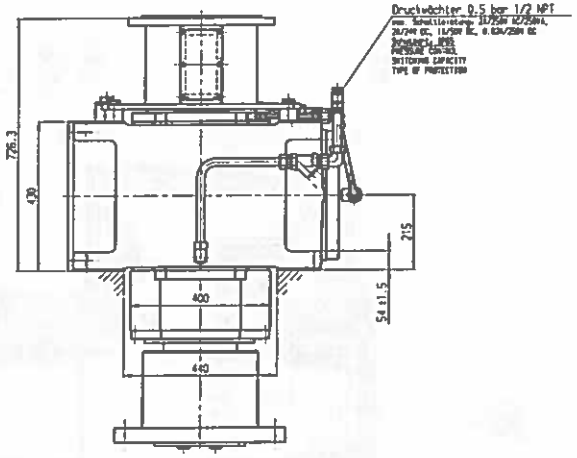

GEAR TOOTH COMBINATIONS	1 st	2 nd	3 rd
PINION	28	19	18
GEAR	75	76	89

Achtung! / ATTENTION!

Das Getriebe darf nicht bei einer Umgebungs- oder Öltemperatur unter +15°C gestartet werden.
Sollte dies ausnahmsweise erforderlich sein, muss das Getriebe und besonders die Rohr- und Schlauchleitungen vorher durch eine zusätzliche Beheizung von außen, z.B. durch Wärmestrahler, auf eine Temperatur von +15°C erwärmt werden.

DON'T START THE GEAR UNIT AT AN AMBIENT OR OIL TEMPERATURE <+15°C. IF THIS IS NECESSARY IN SPECIAL CASES THE GEAR UNIT ESPECIALLY THE PIPING SHALL BE ADDITIONALLY HEATED UP FROM THE OUTSIDE TO A TEMPERATURE OF +15°C BEFORE STARTING, E.G. BY HEAT RADIATOR.

Cylindricity tolerance for shafts and bores IT6 to DIN ISO 286	The purchaser is responsible for the provision of safety guards.
Zylinderfehlertoleranz für Wellen und Bohrungen IT6 nach DIN ISO 286	Laufende Teile müssen vom Käufer gegen unbeabsichtigtes Berühren gesichert werden!
Arrows show relative directions of rotation	Parallel keyway(s) to DIN 6885-1, tight sealing and centering(s) to DIN 332, shape DS
Gleichartige Pfeile kennzeichnen die Abhängigkeit der Drehrichtungen!	Passfedernut(en) nach DIN 6885-1, leichter Sitz und Zentrierung(en) nach DIN 332, Form DS

X
M 1:3.5

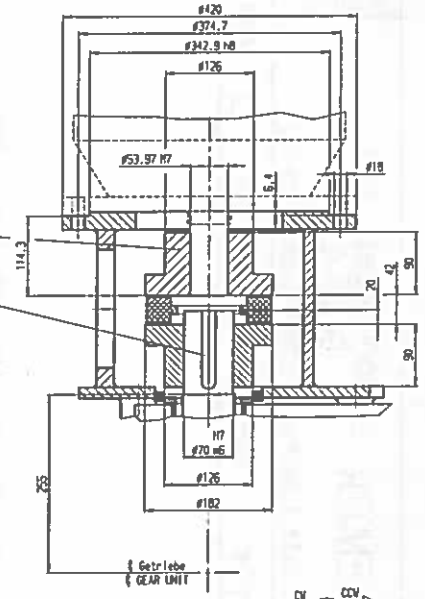

Y
M 1:2

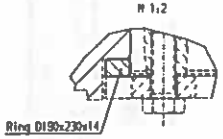

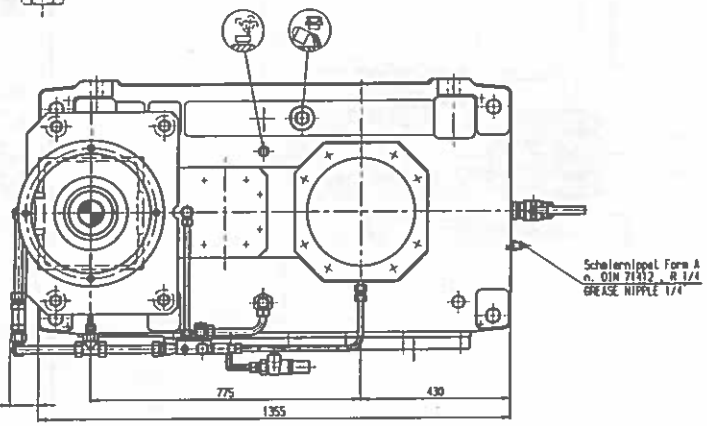

U
Ansicht ohne Oelversorgung
VIEW WITHOUT PIPING PLAN

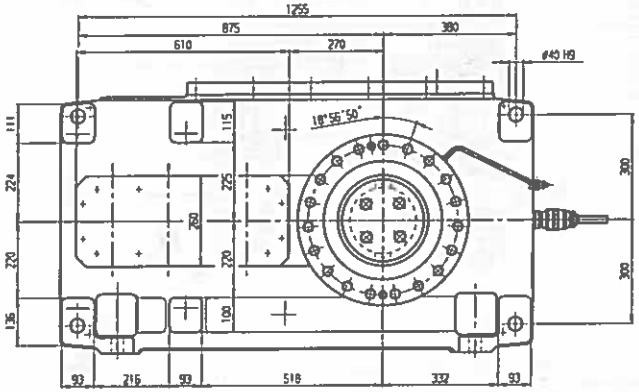

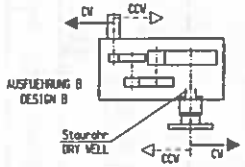

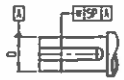

D	SP
0	<32	0,016
>32	<50	0,025
>50	<85	0,035
>85	<150	0,054
>150	<250	0,07
>250	<500	0,07
>500		0,1

NOTES:
1. PAINT: FLENDER STANDARD RAL 5015 (sky blue)
2. L.S.S ROTATION: CW & CCW
3. UNITS PREPARED FOR LONG TERM STORAGE (24 MONTHS).

EIMCO PROCESS JOB NO. CSW0000153-100 REDUCERS
EIMCO PROCESS PART NO. 557335-01
EIMCO PROCESS JOB NO. CSW0000153-200 SPARE PARTS
EIMCO PROCESS PART NO. 557335-02

Projekt: Medio Creek, Texas

CERTIFIED DRAWING
FOR DOWT-OLIVER EIMCO
ORDER NO. 5000063
FLENDER ORDER NO. 4392209
CERTIFIED BY Riedel
DATE 2007-09-27
DIMENSIONS ARE BASED ON PART ORDER

FLENDER

Tolerancing ISO 8015
Toleranzen ISO 8015

General tolerances for machining ±30 ±0.3 otherwise ISO 2768-mH
Allgemeintoleranzen für mach. Bearbeitung ±30 ±0.3 sonst ISO 2768-mH

Order No. 4392209 | 2007-10-08 | Archived

Surfaces not specified	Drawn	ZG	2007-09-26	Kästner
	Check	ZG	2007-09-26	Riedel
Roughness Ra in µm	Checkl	ZG	2007-09-26	Riedel
	Dept	Date	Name
Scale 1:7.0	Weight (kg) ≈2000
Mass mom. of inertia J (kgm²)	

Basic No. | Pattern No. | Qty. | Part

Name of Part/Benennung: DIM. GWG HOBY 12 / MASSZEICHNG HOBY 12
Key No.: 0250
DIMENSION DRAWING
Branch, part acc. to dwg | Other details acc. to dwg
Size Type 6 M 6 161 301 | Drawing No./Zeichnungs-Nr. | Rev.
Supersedes | From dwg
Dimens.ons in mm
Observe geistiges Eigentum/Schutzvermerk ISO 16016
PLOT-DATUM: 10-OCT-2007 13:13:17 N:\Zeichn-AU\DEB

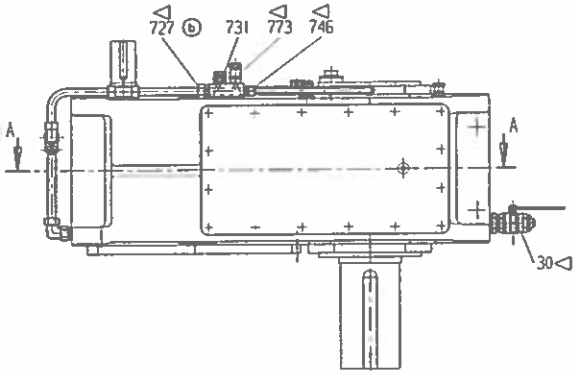

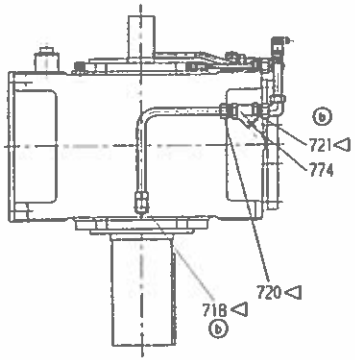

Variante mit Überdruckventil
VARIANT WITH PRESSURE RELIEF VALVE

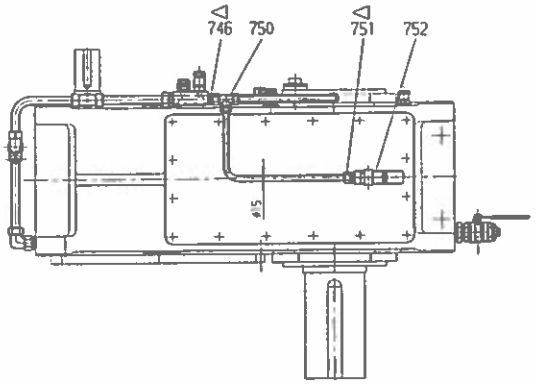

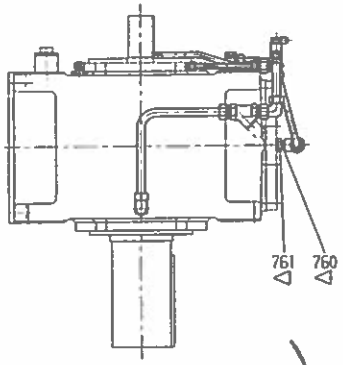

Für Auswahl der Blendenbohrung kleinste Drehzahl nutzen.
USE SMALLEST INPUT SPEED FOR SHIELD BORE SELECTION

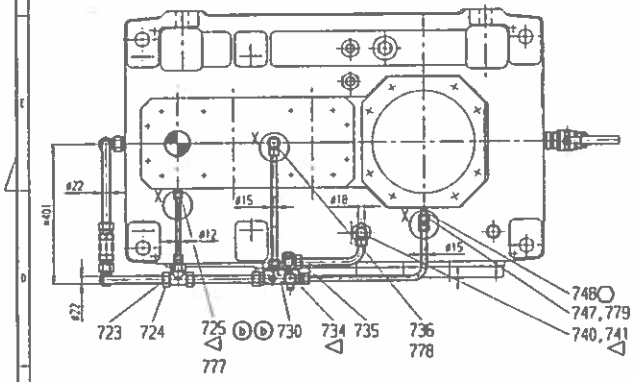

zulässiger Öldruck bei Verwendung von / ⓑ
OIL PRESSURE, ALLOWED FOR OIL SUPPLY SYSTEMS WITH :

Druckwächter/ PRESSURE SWITCH 0.5 bar	0.7 ≤ p ≤ 2.5 (max.6 bar) ⓑ
Druckwächter/ PRESSURE SWITCH 0.3 bar	0.45 ≤ p ≤ 2.5 (max.6 bar)

14.7 psi
1 Bar.

Blenden 777, 778 und 779 müssen nach Tabelle gebohrt werden:
SHIELDS 777, 778 AND 779 HAVE TO BE BORED ACC. TO TABLE:

Eingangsdrehzahl [U/min] INPUT SPEED [RPM]	Bohrung Teil 777 BORE PART 777	Bohrung Teil 778 BORE PART 778	Bohrung Teil 779 BORE PART 779	berechneter Öldruck VG220/60°C CALCULATED OIL PRESSURE ⓑ
1800	2.0 mm	2.5 mm	2.5 mm	1.8 bar ⓑ
1500	2.0 mm	2.5 mm	2.0 mm	1.8 bar ⓑ
1200	1.5 mm ⓑ	1.5 mm ⓑ	2.0 mm	1.9 bar ⓑ
1000	1.5 mm	1.5 mm ⓑ	1.5 mm	1.8 bar ⓑ
750	1.5 mm	1.5 mm	1.5 mm	1.1 bar ⓑ

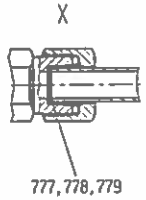

A - A

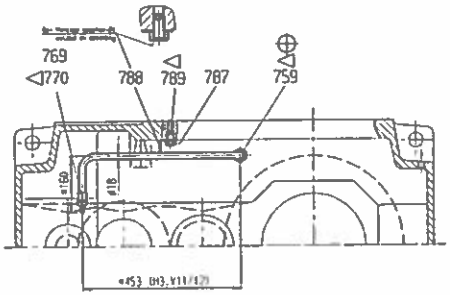

⊕	LOCTITE 243
△	LOCTITE 574
⬡	LOCTITE 586

Alle Verschraubungen mit LOCTITE dichten oder sichern nach F1920...F1922
ALL FITTINGS SEALED OR SECURED WITH LOCTITE ACC. TO F 1920...F1922

LOCTITE 572 kann anstelle von LOCTITE 574 verwendet werden.
LOCTITE 572 CAN BE USED INSTEAD OF LOCTITE 574.

b	IGeb	technische Überarbeitung der Parameter und Pos.Nummern	2016-09-26	BDR	BDR
a	-	Darstellung des Teiles 719 korrigiert	2006-05-30	MAG	LAG
Ki	Feld	Änderungsbeschreibung	Datum	Name	Name

Order No. - Archived

Toleranzen ISO 8015
Tolerances ISO 8015

General tolerances for machining ≤30 ±0.3 otherwise ISO 2768-mH
Allgemeintoleranzen für mech. Bearbeitung ≤30 ±0.3 sonst ISO 2768-mH

SIEMENS

Surfaces not specified: Roughness Ra in µm

Drawn	ZGE	2006-05-30	Name
Chckd	ZGE	2006-05-30	Langer
Chckd	ZGE	2006-05-30	Langer
Dept	Date		Name

Scale 1:7
Mass mom. of inertia J (kgm²)
Weight (kg)

Name of Part/Benennung: PIPING PLAN NO.V 11/12 / ROHRPLAN NO.V 11/12
Cny No.: 0425
Unmodified/ungeänderte Pumpe
Sheet 1 of 1
Unmach. part acc. to dwg / Other details acc to dwg
Size Type Drawing No./Zeichnungs-Nr 6RP 6121067 Rev lb
Supersedes / From dwg
Observe protection notes/Schutzvermerk ISO 16016